경 고 Warning
본 도면 및 디자인은 SSK (주)신세기산업의 기밀자산이며, SSK (주)신세기산업의 문서화 된 동의없이 어떠한 형식으로도 복제하거나 전송 할수 없습니다.
This Drawing & Design is Confidential Property of SSK CO., LTD. No part of it may be reproduced or transmitted in any form without documented consent of SSK CO., LTD.

NO.	DATE	REVISION	DRAWN

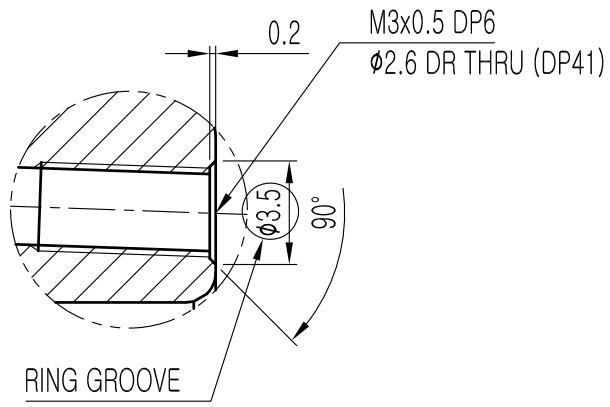

DETAIL Z
(SCALE = 4:1)

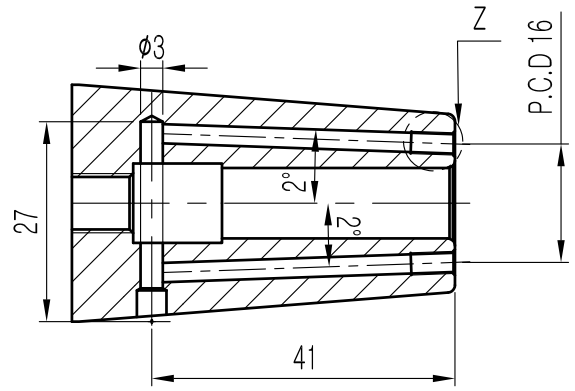

SECTION A'-A

APPROVAL
DATE
SIGNATURE

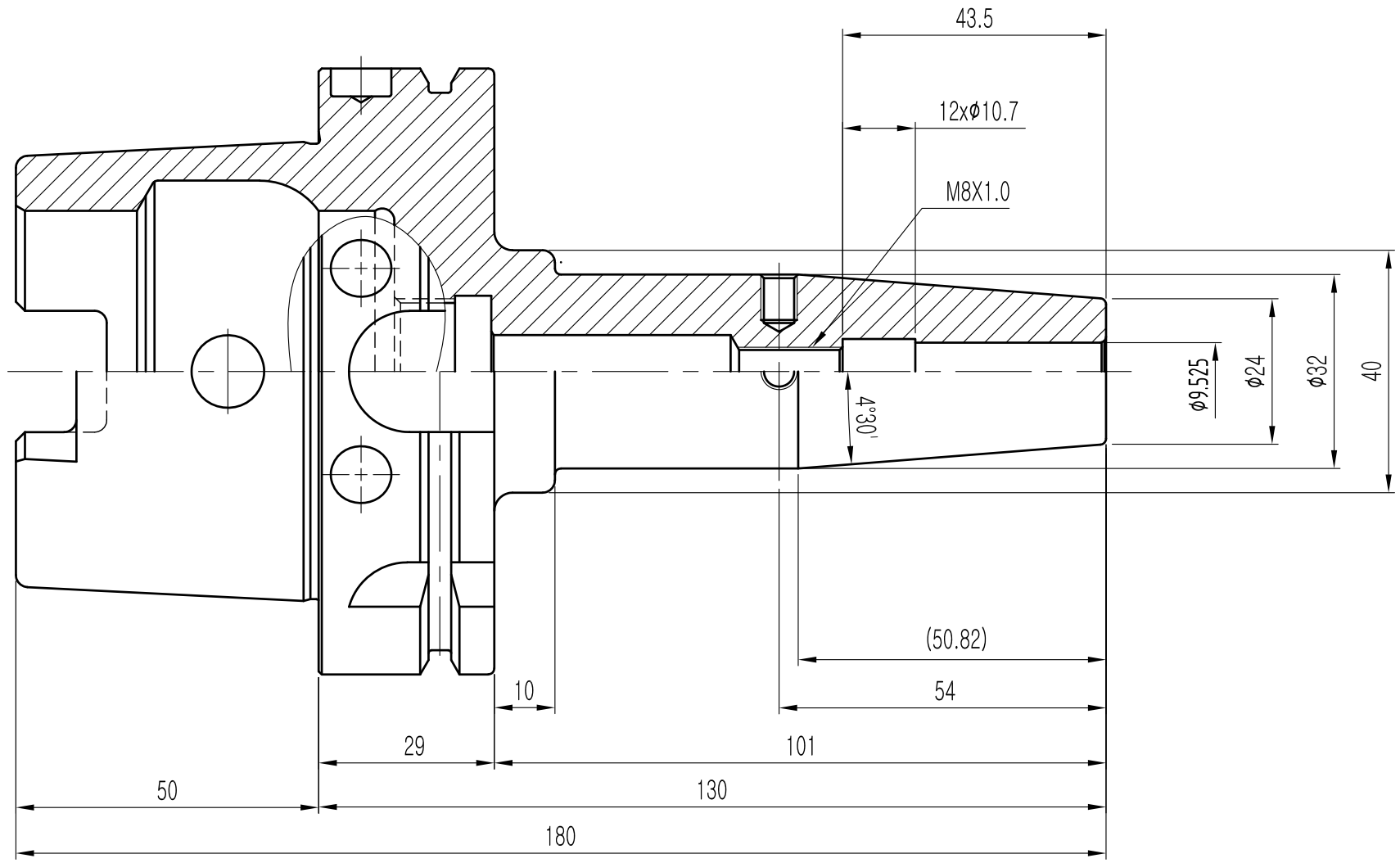

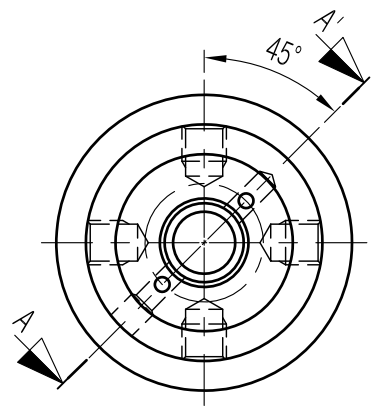

NOTE

1. ROUND R=1.0
2. BREAK SHARP CONERS 0.5x45°
3. ANGLES ±0°15'
4. BALANCE : G2.5 / 25,000rpm

MARKING
HSK100A-SFH3/8CR-5.12 VR303JR 월/년0일 G2.5/25,000

MATERIAL		REV No.	00	DATE	2021.03.18
MAT. SIZE		SURFACE TREATMENT			
HARDNESS	HRC	KIND	ISO12164-1		
DESCRIPTION	SHRINK FIT HOLDER				
ORDER MAKER	SAB	OEM CODE	VR303JR		
SPEC.	HSK100A-SFH9.525CR(3/8)-130(5.12")			TYPE	Machining

표면조도 기호			Rmax	Ra	Rz
~			-	-	-
▽	w	25	100S	25a	100Z
▽▽	x	6.3	25S	63a	25Z
▽▽▽	y	1.9	6.3S	1.6a	6.3Z
▽▽▽▽	z	0.2	0.8S	0.2a	0.8Z

기본공차 (mm) 구분	1-50	50-100	100-250	250-500
내경	+0.1 -0	+0.15 -0	+0.25 -0	+0.35 -0
외경	+0 -0.1	+0 -0.15	+0 -0.25	+0 -0.35
전장	±0.1	±0.15	±0.25	±0.35

SCALE	1 : 1
Dim.	mm

DRAWN	CHECKED	CHECKED	APPROVED
Y.H.J			

SSK
신세기산업주식회사

A3 (420x297)