경 고 Warning
본 도면 및 디자인은 SSK (주)신세기산업의 기밀자산이며, SSK (주)신세기산업의 문서화 된 동의없이 어떠한 형식으로도 복제하거나 전송 할수 없습니다.
This Drawing & Design is Confidential Property of SSK CO., LTD. No part of it may be reproduced or transmitted in any form without documented consent of SSK CO., LTD.

## NOTE

1. ROUND R=1.0
2. BREAK SHARP CORNERS 0.5×45°
3. ANGLES ±0°15'
4. SFH-C ADJUST BOLT(T) : M5×0.8×15L
5. NYLOC BOLT : M4x0.7x4L(4EA)
6. BALANCE : G2.5 / 25,000rpm

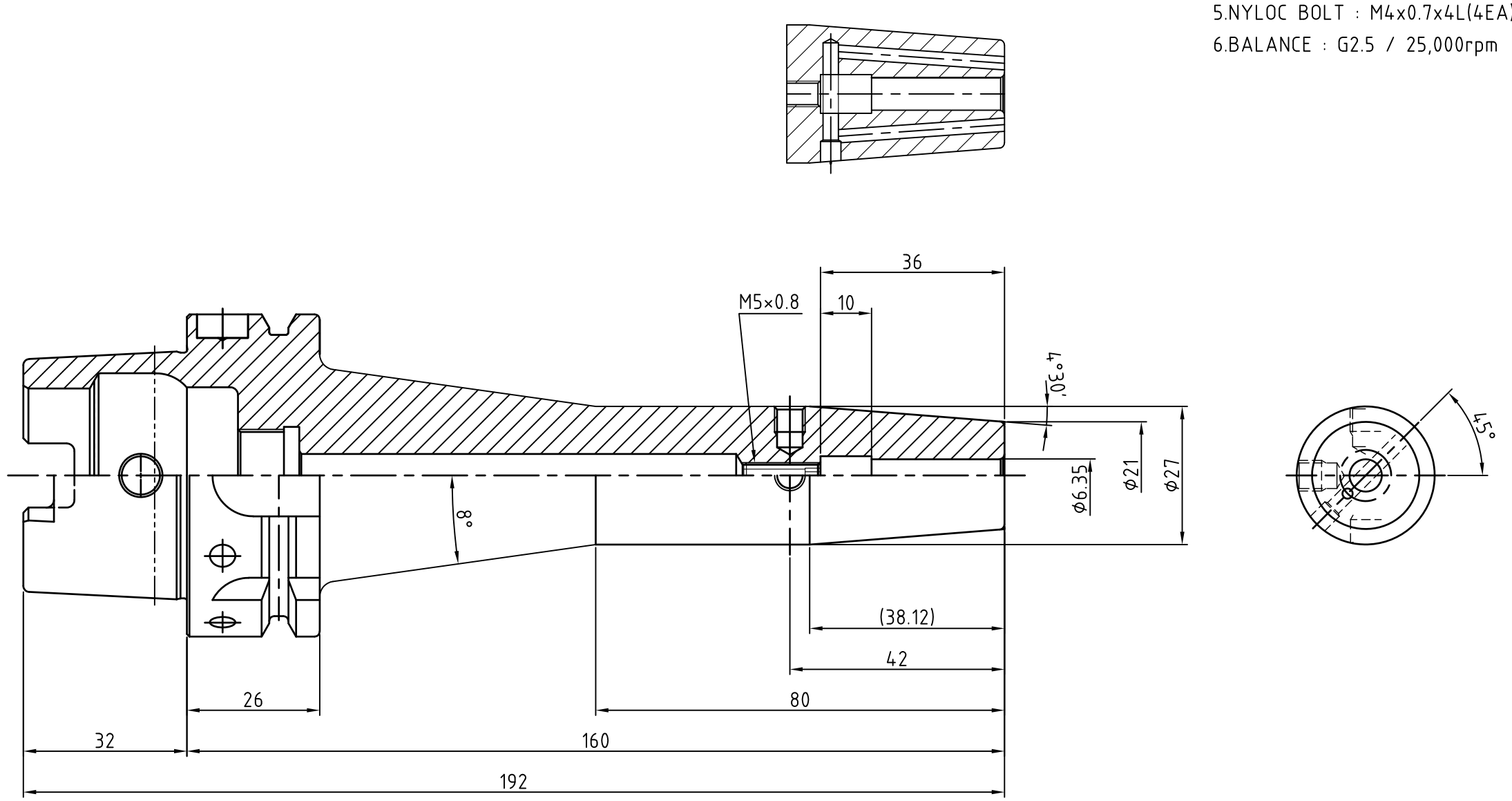


| MARKING |
|---|
| HSK63A-SFH1/4CTW-6.30 |
| VQ026JTW 월/년0일 G2.5/25,000 |

| | | | | | |
|---|---|---|---|---|---|
| MATERIAL | | REV No. | 00 | DATE | 2021.03.22 |
| MAT. SIZE | | SURFACE TREATMENT | | | |
| HARDNESS | HRC | KIND | ASME B5.50 : 2009 | | |
| DESCRIPTION | SHRINK FIT HOLDER | | | | |
| ORDER MAKER | SAB | OEM CODE | VQ026JTW | | |
| SPEC. | HSK63A-SFH6.35(1/4")CTW-160(6.3") | | | TYPE | Machining |

표면조도

| 기 호 | | | Rmax | Ra | Rz |
|---|---|---|---|---|---|
| ~ | | | - | - | - |
| ▽ | w | 25 | 100S | 25a | 100Z |
| ▽▽ | x | 6.3 | 25S | 63a | 25Z |
| ▽▽▽ | y | 1.9 | 6.3S | 1.6a | 6.3Z |
| ▽▽▽▽ | z | 0.2 | 0.8S | 0.2a | 0.8Z |

기본공차 (mm)

| 구분 | 1-50 | 50-100 | 100-250 | 250-500 |
|---|---|---|---|---|
| 내경 | +0.1 -0 | +0.15 -0 | +0.25 -0 | +0.35 -0 |
| 외경 | +0 -0.1 | +0 -0.15 | +0 -0.25 | +0 -0.35 |
| 전장 | ±0.1 | ±0.15 | ±0.25 | ±0.35 |

| SCALE | 1 : 1 |
|---|---|
| Dim. | mm |

| DRAWN | CHECKED | CHECKED | APPROVED |
|---|---|---|---|
| Y.H.J | | | |

**SSK**
신세기산업주식회사

A3 (420x297)